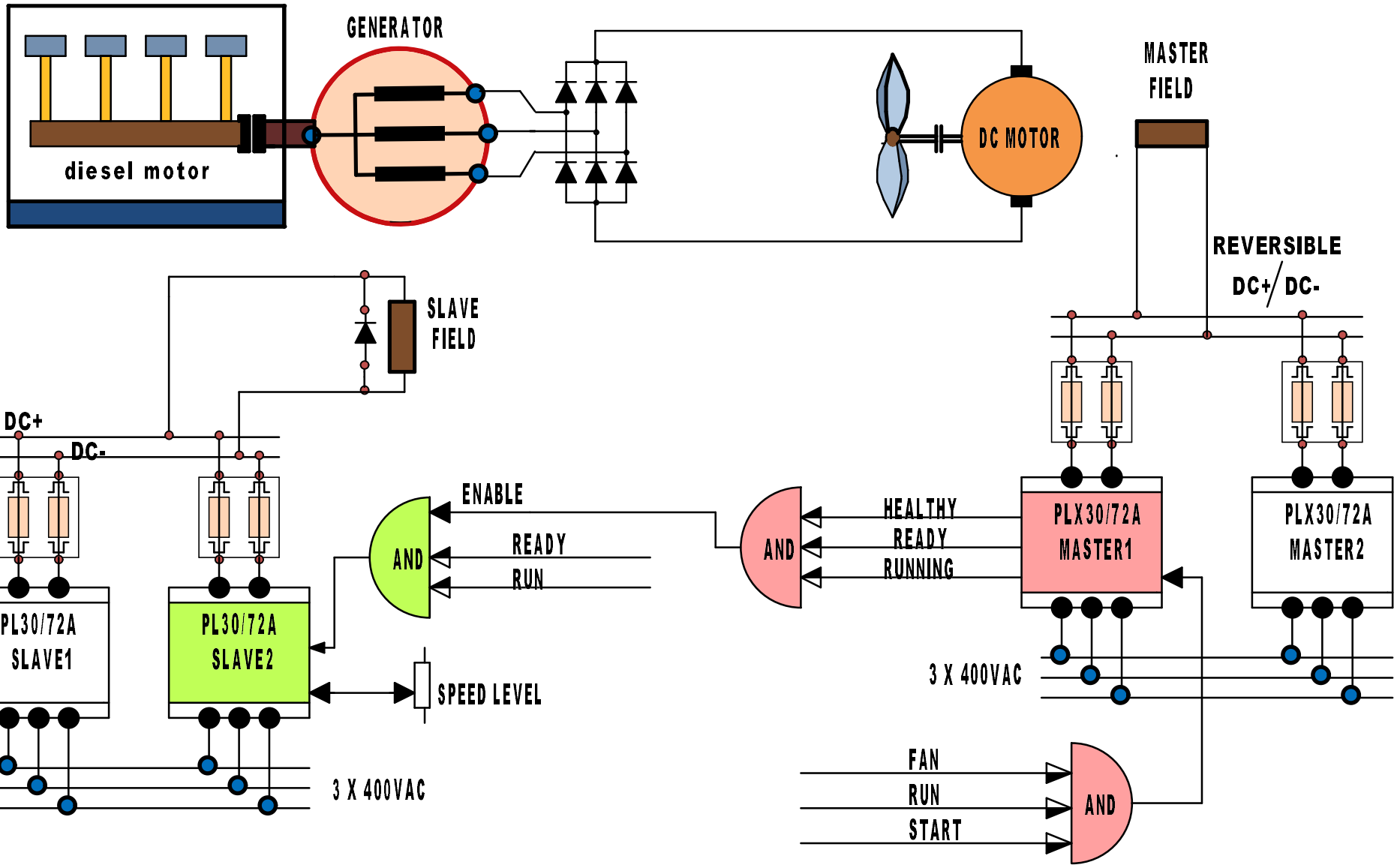

BTT Automatyka	**Marco Coppola**	Ward-Leonard-2 **BALTO 2025**	Projekt: Coppola	Nr rysunku:	Nazwisko:	Modyfikacja:	Schemat: 2
			Data: 22.03.2025	Funkcja:	Lokalizacja:	Lb. sch: 8	Sch. nast: 3