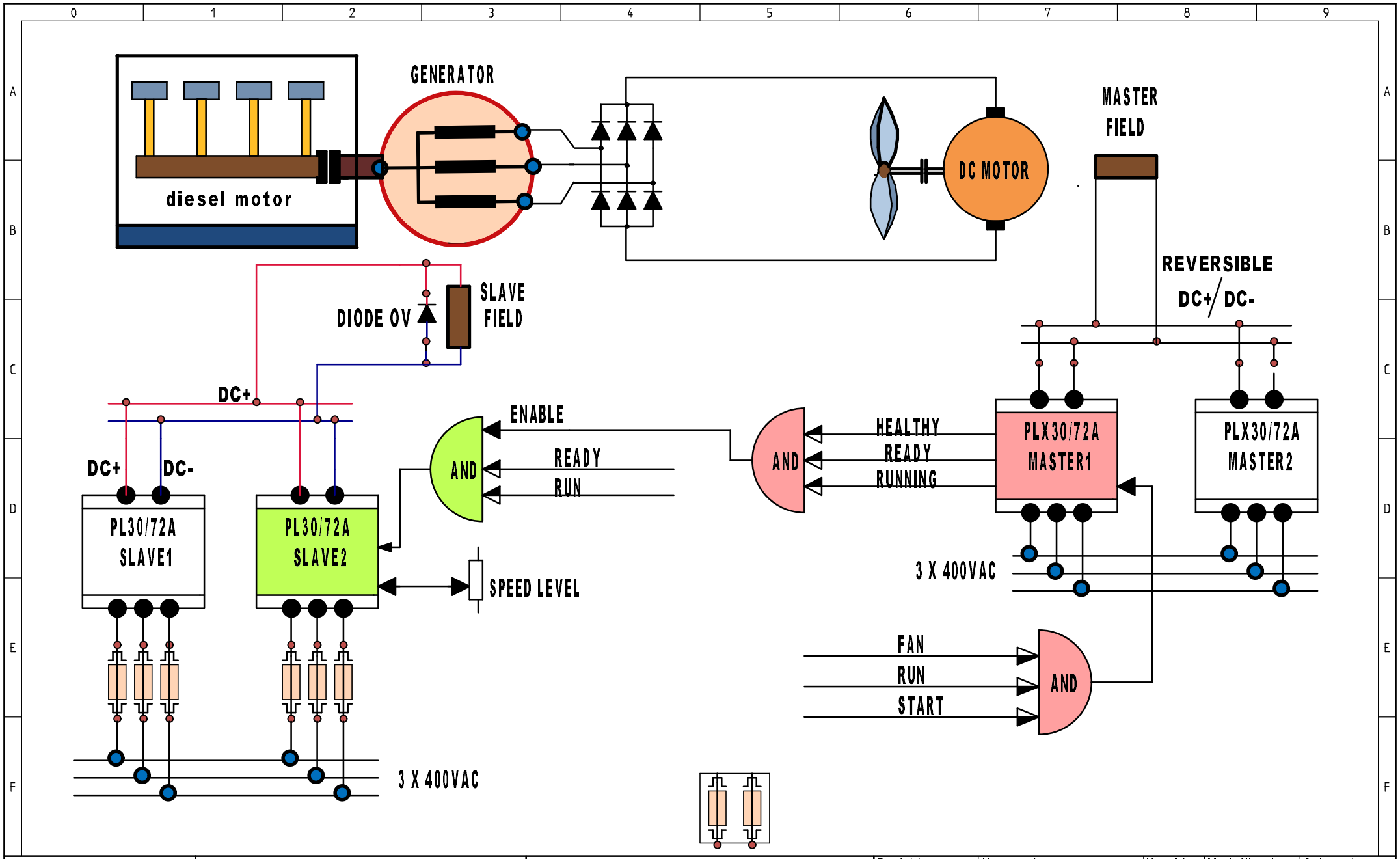

BTT Automatyka	**Marco Coppola**	Ward-Leonard-2 for Sprint Electric **BALTO 2025**	Projekt: Coppola	Nr rysunku:	Nazwisko:	Modyfikacja:	Schemat: 10
			Data: 24.04.2025	Funkcja:	Lokalizacja:	Lb. sch: 10	Sch. nast: